SPECIFICATION APPLIED

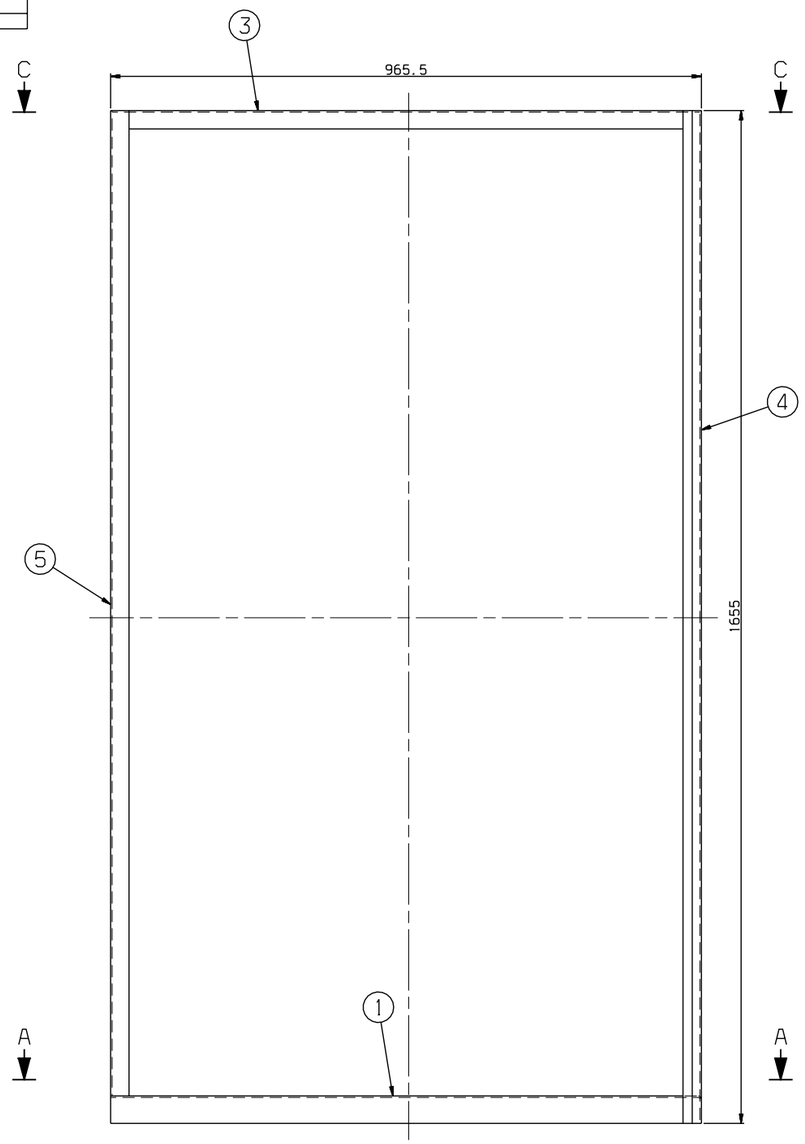

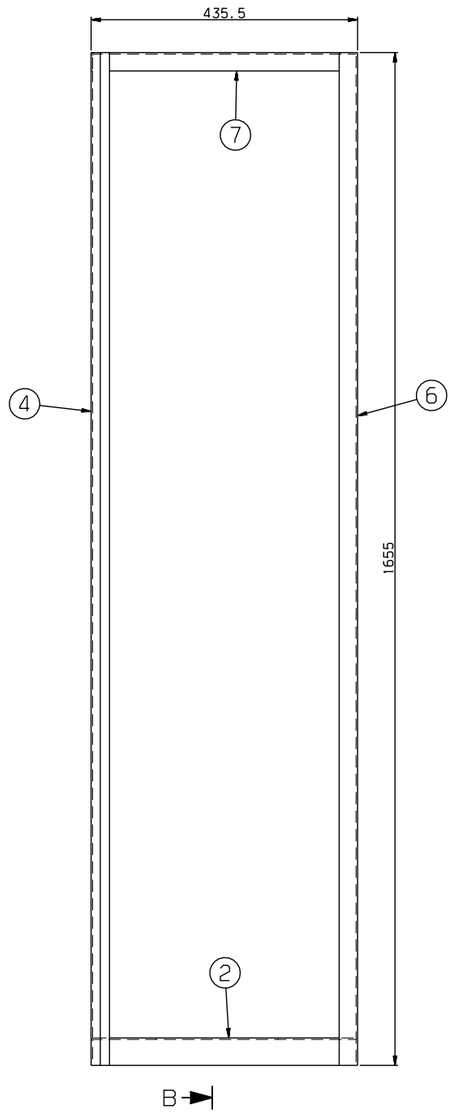

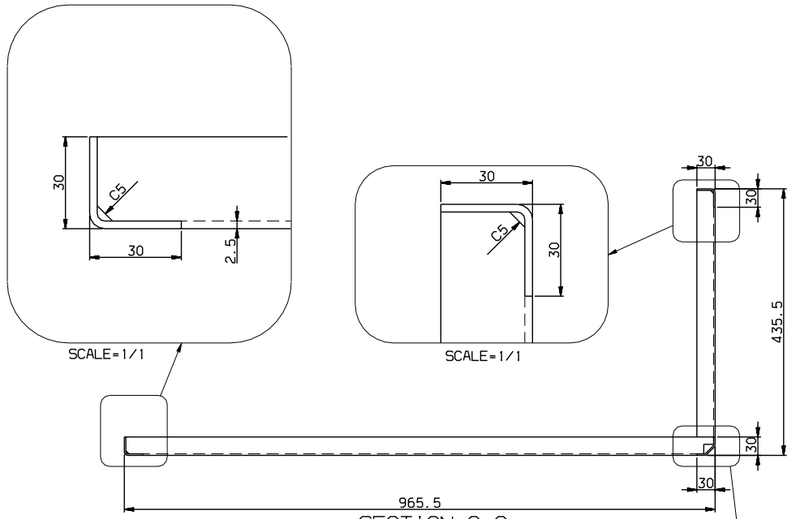

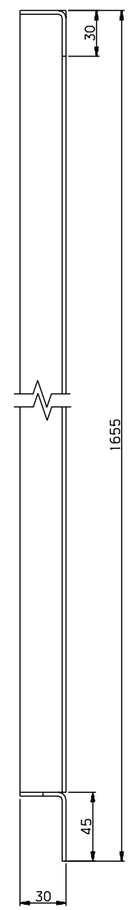

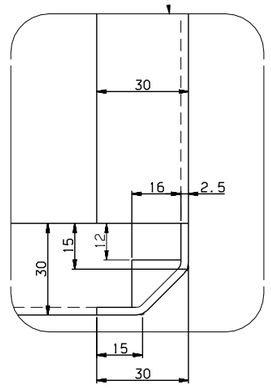

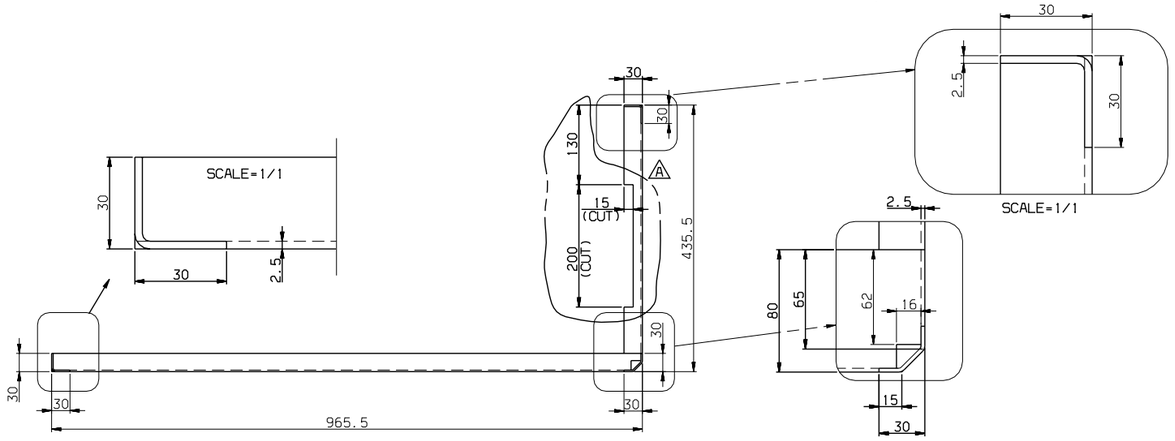

일반공차 GENERAL TOLERANCE			
치수 DIMENSION	~ 40	2	4
	~ 30	2	3
	~ 10	1	1.5
	< 3	0.5	1
길이 LENGTH	~ 3150	-	7
	~ 1600	4	5
	~ 800	3	4
	~ 400	2	3
	~ 200	1.5	2
	~ 100	1	1.5
등급 GRADE		A	B
주강, 주조품 CASTING (±)			
~ 20M		B	1X
~ 15M		7	12
~ 12M		6	10
~ 8M		5	8
~ 4M		4	6
~ 2M		3	4
~ 1M		2	3
~ 315		1	2
~ 120		1	2
~ 30		1	1
등급 GRADE		A	B
용접 구조물 WELDING (±)			
~ 20M		-	6.0
~ 15M		-	5.0
~ 12M		-	4.0
~ 8M		-	3.0
~ 4M		0.8	2.0
~ 2M		0.5	1.2
~ 1M		0.3	0.8
~ 315		0.2	0.5
~ 120		0.15	0.3
~ 30		0.1	0.2
3~6		0.05	0.1
등급 GRADE		A	B
기계 가공품 MACHINING (±)			

일반공차 GENERAL TOLERANCE			
치수 DIMENSION	~ 40	2	4
	~ 30	2	3
	~ 10	1	1.5
	< 3	0.5	1
길이 LENGTH	~ 3150	-	7
	~ 1600	4	5
	~ 800	3	4
	~ 400	2	3
	~ 200	1.5	2
	~ 100	1	1.5
등급 GRADE		A	B
주강, 주조품 CASTING (±)			
~ 20M		B	1X
~ 15M		7	12
~ 12M		6	10
~ 8M		5	8
~ 4M		4	6
~ 2M		3	4
~ 1M		2	3
~ 315		1	2
~ 120		1	2
~ 30		1	1
등급 GRADE		A	B
용접 구조물 WELDING (±)			
~ 20M		-	6.0
~ 15M		-	5.0
~ 12M		-	4.0
~ 8M		-	3.0
~ 4M	0.8	2.0	4.0
~ 2M	0.5	1.2	3.0
~ 1M	0.3	0.8	2.0
~ 315	0.2	0.5	1.2
~ 120	0.15	0.3	0.8
~ 30	0.1	0.2	0.5
3~6	0.05	0.1	0.2
등급 GRADE		A	B
기계 가공품 MACHINING (±)			

NO.	부품 번호 PART NO.	품명 DESCRIPTION	재질 MATERIAL	수량 Q'TY	중량 W.T	비고 REMARKS
7	RFC25006AN0-007	FRAME	SUS304	1		T2.5X30X30
6	RFC25006AN0-006	FRAME	SUS304	1		T2.5X30X30
5	RFC25006AN0-005	FRAME	SUS304	1		T2.5X30X80
4	RFC25006AN0-004	FRAME	SUS304	1		T2.5
3	RFC25006AN0-003	FRAME	SUS304	1		T2.5X30X80
2	RFC25006AN0-002	FRAME	SUS304	1		T2.5X45X30
1	RFC25006AN0-001	FRAME	SUS304	1		T2.5X45X80

기술 MARK	일자 DATE	내 용 DETAIL OF REVISION(E.C ZONE)	설변번호 E.C NO.	설계 DGN	검도 CHK	승인 APP
AX1	2009.05.11	ADDED CUT.	305101-U035	J.I.LEE	H.S.KIM	H.G.RYU

승인 APP	H.G.RYU 2008.10.10
검도 CHK	H.S.KIM 2008.10.10
설계 DGN	J.I.LEE 2008.10.10
제도 DRG	
재질 MAT'L	
총중량 G.W	
일반공차	MC B, MD B, CT B
SIZE	A1
참조번호 REF. NO.	FCP03686

명칭 TITLE: FRAME, BACK WALL, LOWER RIGHT

도면 번호 DRG. NO: RFC25006AN0 | Ver. 00 | Rev. -A | MS

SCALE 1/5 | SHEET 1 of 1

08-305101 | FC-067 | 난-PRJT | 설변번호 CATIA

HYUNDAI Rotem 현대로템주식회사

본 도면은 당사 재산으로서 보안관리 규정에 따라 관리되는 문서이며, 무단복제 및 배포를 금합니다. PROPERTY OF ISSUING ENTITY. CANNOT BE DISTRIBUTED OR REPRODUCED WITHOUT AUTHORIZATION.